SPCITY

REF : SPCITY240W





La série **SPCITY** présente une coque rectangulaire unique et une lentille optique asymétrique spéciale, idéale pour l'éclairage sportif, intérieur et extérieur. Spécialement conçu pour les terrains aux dimensions réduites comme les city, terrains de padel,…

Avantages produit

- Éclairage spécifique pour terrains de padel.
- Etanchéité renforcée IP65
- Garantie 5 ans
- Résistant aux chocs (IK 08 – IEC 62262)
- Angle asymétrique
- Dali intégré
- Livré avec lyre de montage

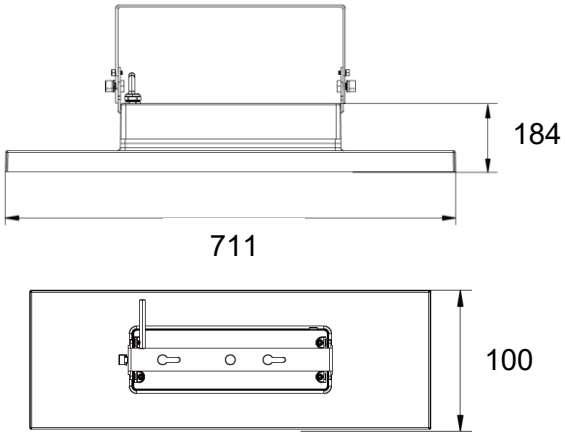

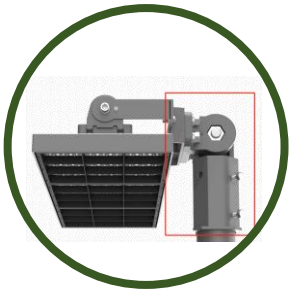

Montage sur mât

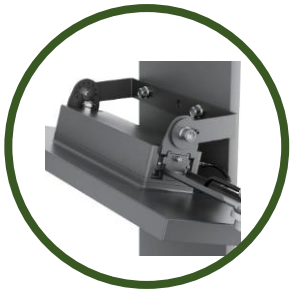

Montage sur lyre

Données physiques

Matériaux	Aluminium
Tension d'alimentation	100-277 V
Mode de fixation	Montage sur lyre ou mât
Réglage de l'orientation	Pas de 15°
Dimension LxHxW	711*184*100
Poids (kg)	3,7 kg

Référence	Technologie	Puissance
SPCITY240W	DALI	240W
SPCITYM	Système de montage sur mât	
option ASBOX	Boîtier de commande DALI pré-programmé	

ASLED LIGHTING SOLUTIONS

PERFORMANCES

Flux (lm)	38 400 lm
Puissance (W)	240 W
Angles	Asymétrique 100 x 60°
Température (°K)	4000°K (3000 et 5000°K sur demande)
Température de fonctionnement	-20°C / +50°C

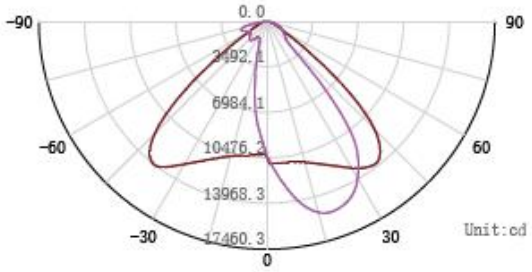

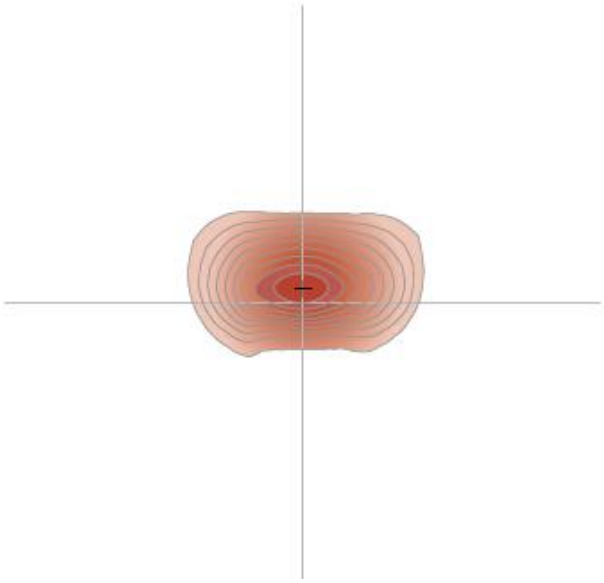

160 lm/W — RENDEMENT
102000 HEURES — L70 B10
100 X 60° — 100 X 60°
80 — IRC
6 — MACADAM
CLASSE I
GROUPE O — IEC 62471
<10% — THD
IP65
> 0,95 — COS φ
Tc° — -20° +50°
IK 08
UGR — 22
10 KV — PROTECTION SURTENSION
100 - 277V — TENSION ALIMENTATION
FLICKER FREE
DRIVER
5 ANS — GARANTIE

EXEMPLES



