SWING SLIM

REF : SWISWSEE - SWISBSEE

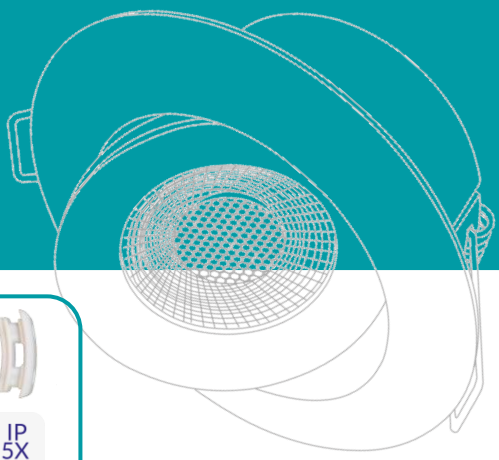

Conforme à la norme NFC15-100 (2024)









SWING SLIM est un spot encastré orientable 100° idéal pour l'habitat

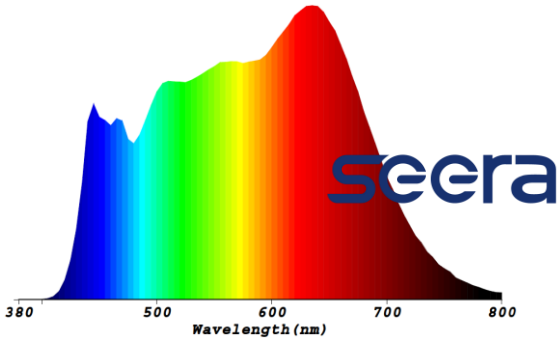

Avantages produit

- Orientable 100°
- Diamètre standard d'encastrement
- SEERA : 3000 – 3500 – 4000K
- Switch de puissance : 5W – 6W – 7W – 8W
- Recouvrable tous matériaux

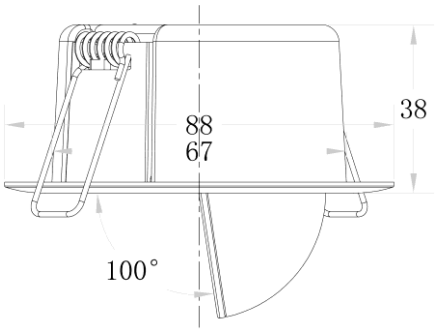

Données physiques

Matériaux	Fonte d'aluminium
Couleurs	Blanc ou Noir
Mode de fixation	Encastrable
Ø*H (mm)	88 mm * 38 mm
Poids (gr) sans driver	150 g
Diamètre d'encastrement (mm)	67 - 70 mm

Référence	Couleur	Technologie	Puissance
SWISWSEE	○	SEERA	5W - 6W 7W - 8W
SWISBSEE	●	SEERA	

Les valeurs de flux lumineux et puissances sont soumises à une tolérance de plus ou moins 10%. Nous nous efforçons de tenir à jour nos données techniques sur l'ensemble de nos supports mais en aucun cas la responsabilité d'Asled pourra être engagée en cas d'erreur involontaire.

ASLED LIGHTING SOLUTIONS

PERFORMANCES

Switch de Puissance (W)	5W / 6W / 7W / 8W
Flux (lm) en 3500K	4,6W: 310 - 6,2W (switch 8W) : 500
Valeur d'intensité max (cd)	524
Température (°K)	3000°K / 3500°K / 4000°K
Eblouissement UGR 4H8H (70%, 50%, 20%) C0 / C90	25

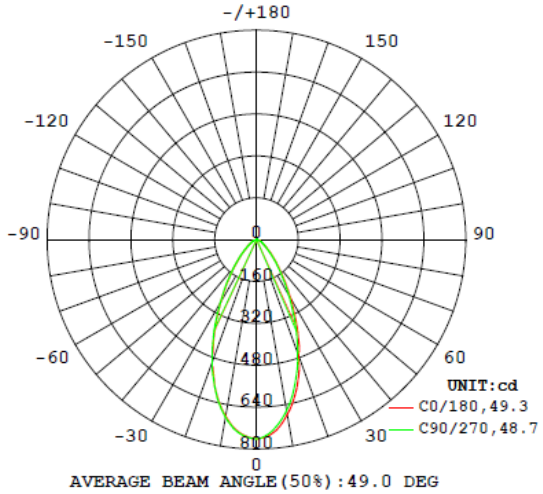

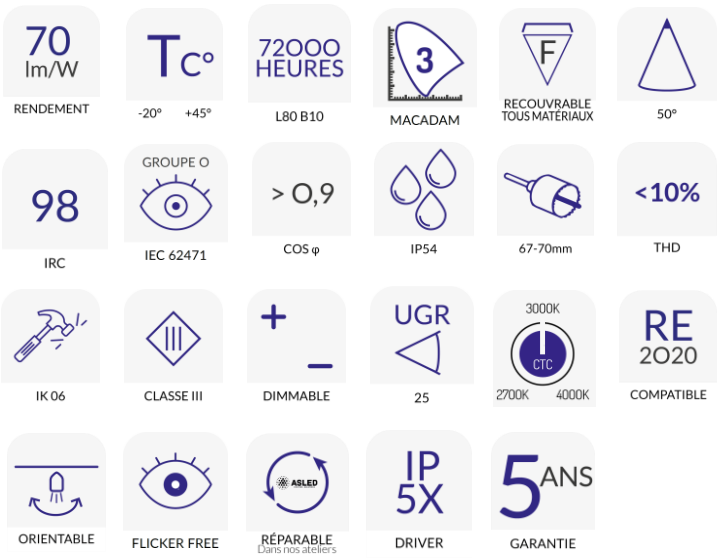

SWING 8W 3000K - 50°

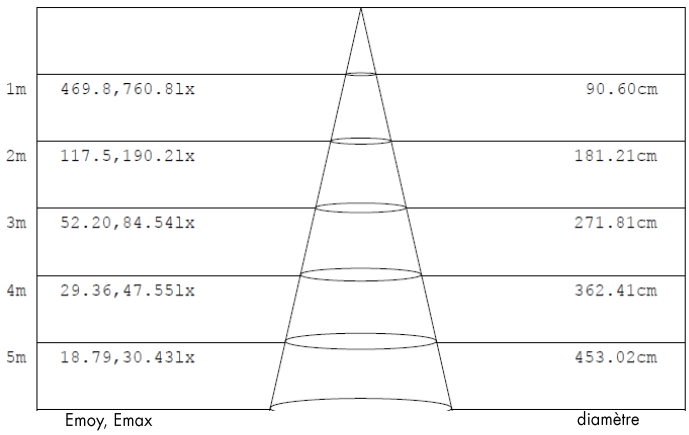

EXEMPLES

Le SWING SLIM 7W SEERA est un spot dédié à l'éclairage des espaces fonctionnels comme les pièces de vie, salons, chambres, cuisines …

Exemples d'utilisation indicatifs dans une chambre pour enfant de dimensions : L*l*hsp(m): 6,30*5,30*2,80

- avec 6 SWING SLIM 7W SEERA positionnés à 2,10m du sol, vous obtiendrez un éclairement supérieur à 200 lux moyen à 0,80m du sol, une uniformité Uo > 0,75 au sol et la possibilité de choisir la température de couleur de la pièce grâce à la technologie CTC (manuel).





Les valeurs de flux lumineux et puissances sont soumises à une tolérance de plus ou moins 10%. Nous nous efforçons de tenir à jour nos données techniques sur l'ensemble de nos supports mais en aucun cas la responsabilité d'Asled pourra être engagée en cas d'erreur involontaire.